Bang & Olufsen

Vestjydsk TV-Service ApS
Storegade 43 . 6880 Tarm
Tlf. 97 37 29 11 . Giro 5 91 10 36

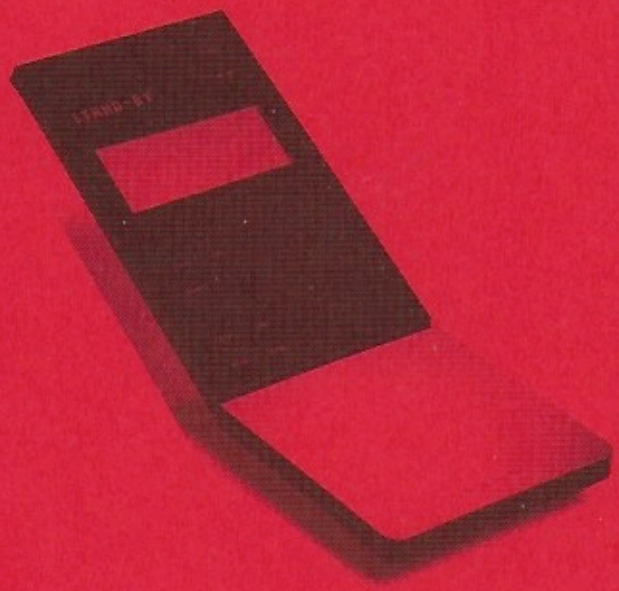

Beolink 7000

Type 1540, 1541, 1542, 1543, 1544

Local Control System

Type 2013, 2014, 2015, 2016, 2017, 2075, 2076, 2077, 2078, 2079, 2080

Stand

Type 1553, 1554, 1555, 1556, 1557

Beolink 7000

Type 1631, 1632, 1633, 1634, 1635

SERVICE MANUAL

Bang & Olufsen

INDHOLD

BEOLINK 7000

- Modulombytning 1-1
- Panelopsætning 1-1
- Mekanisk Stykliste 2-1
- Fejlfinding 2-3
- Testprogram 2-17
- Adskillelse 2-23

NETDEL

- Diagram 2-26
- Elektrisk Stykliste 2-27
- Mekanisk Stykliste 2-28
- Isolationstest 2-29

LOCAL CONTROL SYSTEM

TRANSCEIVER

- Diagram 3-1
- Elektrisk Stykliste 3-3
- Mekanisk Stykliste 3-4

NETDEL

- Diagram 3-5
- Elektrisk Stykliste 3-6
- Mekanisk Stykliste 3-7
- Isolationstest 3-8

STAND 7000

STAND

- Mekanisk Stykliste 4-1

NETDEL

- Diagram 4-3
- Elektrisk Stykliste 4-4
- Mekanisk Stykliste 4-5
- Isolationstest 4-6

APPENDIX A

- Standard modstande 5-1

CONTENTS

BEOLINK 7000

- Modul Replacement 1-1
- Panel setup 1-1
- List of Mechanical Parts 2-1
- Trouble Shooting 2-3/2-5
- Test Program 2-19
- Dismantling 2-23

POWER SUPPLY

- Diagram 2-26
- List of Electrical Parts 2-27
- List of Mechanical Parts 2-28
- Insulation Test 2-29

LOCAL CONTROL SYSTEM

TRANSCEIVER

- Diagram 3-1
- List of Electrical Parts 3-3
- List of Mechanical Parts 3-4

POWER SUPPLY

- Diagram 3-5
- List of Electrical Parts 3-6
- List of Mechanical Parts 3-7
- Insulation Test 3-8

STAND 7000

STAND

- List of Mechanical Parts 4-1

POWER SUPPLY

- Diagram 4-3
- List of Electrical Parts 4-4
- List of Mechanical Parts 4-5
- Insulation Test 4-6

APPENDIX A

- Standard Resistors 5-1

Modulombytning

Elektriske fejl i de fire moduler i Beolink 7000-terminalen repareres ved modulombytning.
Der findes to modulpakker. I fejlsøgningsskemaet på side 2-3 kan man finde den modulpakke, der skal anvendes til reparationen.

Panelopsætning

Beolink 7000-terminalen kan tilpasses hver enkelt kundes Bang & Olufsen anlæg. Ved moduludskiftning f.eks. skal Beolink 7000 således igen tilpasses kundens anlæg. Oplysninger om denne tilpasning findes i kundens betjeningsvejledning under punktet: »Sådan er panelet programmeret«.

Symbol for sikkerhedskomponeneter

Ved udskiftning af komponenter med dette symbol skal der anvendes komponenter med samme reservedelsnummer. Den nye komponent skal monteres på samme måde som den udskiftede.

Advarsel ved litium-batterier

Kortslutning og overopladning af visse typer lithium-batterier kan medføre en voldsom eksplosion.

Ved udskiftning af lithium-batteriet i dette aparat må der kun anvendes et batteri af det fabrikat og den type, der er angivet i denne serviceanvisning (se side 2-2).

Batteriet skal monteres nøjagtigt som det originale batteri.

Module replacement

Electrical errors in the four modules in the Beolink 7000 terminal are repaired by replacing modules.
Two module packages are available. The troubleshooting chart on page 2-5 indicates which module package should be used for the repair.

Panel setup

The Beolink 7000 terminal can be adapted to each individual customer's Bang & Olufsen system. When replacing a module, for example, the Beolink 7000 thus has to be adapted to the customer's system once again. Information on this adaptation is provided in the customer's operating guide under the heading, »Current panel setup«.

Symbol of safety components

When replacing components with this symbol, components with identical part numbers must be used. The new component must be mounted in the same way as the one replaced.

Warning lithium batteries

Short-circuit and overcharging of some types of lithium batteries may result in a violent explosion.

When replacing the lithium battery in this set, use only batteries of the make and type mentioned in this service manual (see page 2-2).

Fit the battery exactly like the old one.

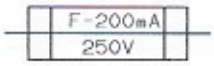

Replace with the same type of 200 milliamperes 250 volts quick acting fuse.

Beolink 7000

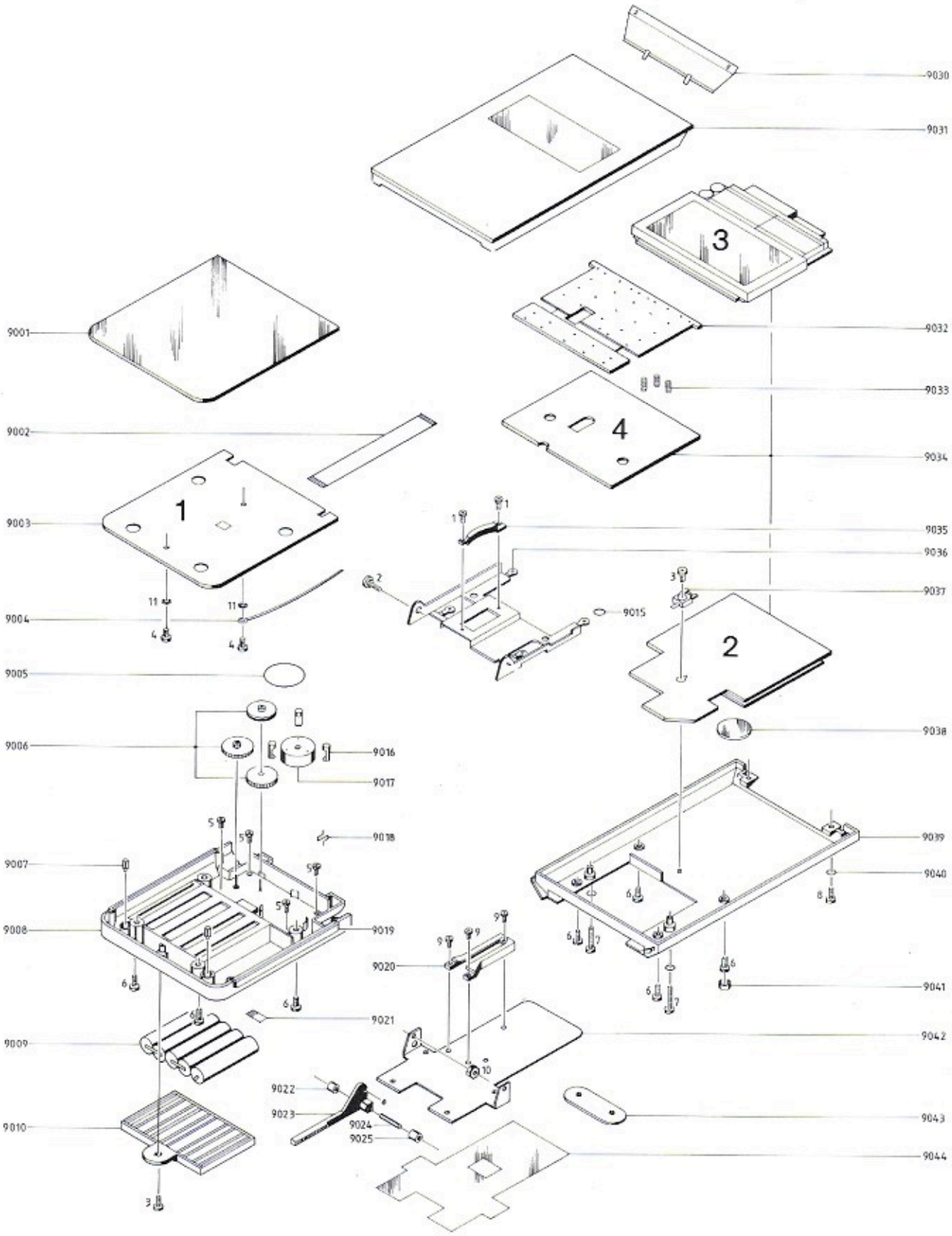

LIST OF MECHANICAL PARTS
Beolink 7000

9001	3458758	Top plate
	3947343	Tape, double sided
9002	6200178	Flex cable 16 pin 140 mm
9003	8001279	01 module, Analog
	3947343	Tape, double sided
	6604009	Fuse
9004	6032668	Wire
9005	2732090	Belt
9006	2700096	Gear wheel, set
9007	2830132	Shaft for switch
9008	3114348	Chassis, rear
9009	8700031	Battery
9010	3164794	Cover for battery
9015	2732088	O-ring
9016	3152610	Holder for motor
9017	8400179	Motor
9018	7500258	Contact pin
9019	3950038	Plastic strip
9020	3015156	Guide for roller
9021	3905045	Foil for chassis, rear
9022	2794139	Roller
9023	2700090	Gear bar
9024	2830138	Shaft for roller
9025	2794139	Roller
9030	3322127	Window for IR
9031	3162293	Glass for display
9032	3131360	Housing
9033	2810251	Spring
9034	8001301	Set of modules 2/3/4
	6200196	Flex cable 16 pin 90 mm
	6200197	Flex cable 16 pin 110 mm
	6200194	Flex cable 12 pin 80 mm
	6200195	Flex cable 8 pin 110 mm
9035	3013075	Guide rail
9036	3152700	Holder for chassis
9037	3152695	Holder for PCB
9038	8700031	Lithium battery
9039	3114381	Chassis with foil
9040	2732094	O-ring
9041	3341090	Plug
9042	3454612	Bottom
9043	3103323	Foot
9044	3905043	Foil for bottom

Survey of screws, nuts and washers

1	2036069	Screw 2.5x4
2	2038066	Screw 3x1.8
3	2013172	Screw 30x6
4	2036201	Screw 2.6x3
5	2036036	Screw 2.5x4
6	2039026	Screw 3x4
7	2036067	Screw
8	2036070	Screw
9	2036064	Screw 5x5
10	2380011	Nut M3
11	2625044	Washer

Parts not shown

3397752	Carton for replacement module
3390240	Antistatic bag
3397729	Packing
3395091	Outer carton
3392113	Container
3500125	Note regarding charge
3390445	Bag with insulation pieces and plugs

Owner's Manuals

3501140	Danish
3501141	Swedish
3501142	Finnish
3501143	English
3501144	German
3501145	Dutch
3501146	French
3501147	Italian
3501148	Spanish
3501149	American
3501150	Canadian French

2-2

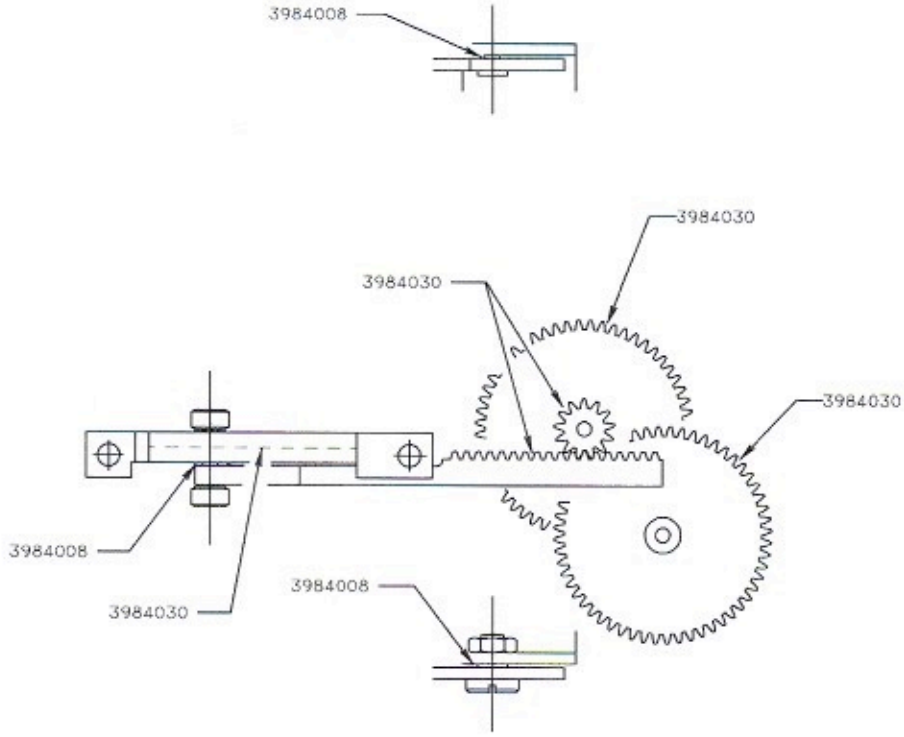

Smøring

Behovet for eftersmøring er minimalt, men ved større eftersyn og ved udskiftning af vigtige mekaniske dele, bør disse retningslinier følges.

Lubrication

The need for lubrication is negligible, but the directions given below should be followed during overhauls and when replacring major mechanical components.

Schmierung

Der nachschmierbedarf ist minimal, bei größeren Überholungen und bei Umtausch von wichtigen mechanischen Teilen sollten jedoch diese Richtlinien befolgt werden.

Lubrification

Les lubrifications ultérieures nécessaires sont minimales. Il convient toutefois de suivre les directives suivantes en cas de grandes révisions ou de remplacement de pièces mécaniques importantes.

3984008: Barrierta oil
3984030: Barrierta L5512 (25 gr.)

2-3

PCB 1

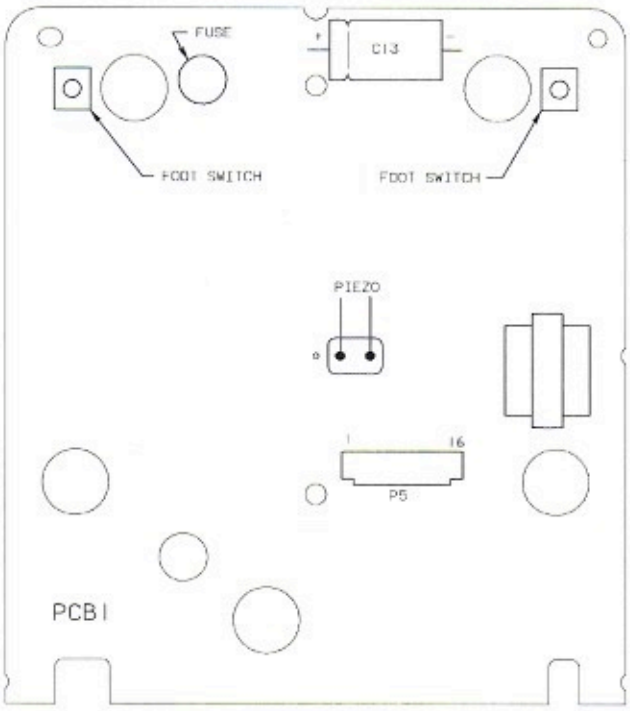

Fejlfinding

Beolink 7000 repareres ved moduludskiftning. Der findes to modulpakker:

Modulpakke 1	Indeholder analogmodul PCB01.
Modulpakke 2	Indeholder LCD-, keyboard- og microprocessormoduler PCB02, PCB03, PCB04.

Ved ombytning benyttes en speciel modulkasse, og modulerne skal lægges i antistatiske poser.

Modulkasse	best. nr. 3397752-1
Antistatisk pose	best. nr. 3390240-1

Fejlsøgningsskema

Batterier skal være i orden og opladede.

Adskillelse af terminalen er vist på side 2-23.

NB! Glaspladen må *ikke* berøres på bagsiden og må kun tørres af med en tør, ren klud. *Der må ikke benyttes væske af nogen art!*

Anvendelse af fejlsøgningsskemaet

Ingen reaktion fra terminalen overhovedet.	Mål 4,7 V forsyning på ben 4-P5.	→ Check sikring.	→ Skift sikring.
	↓		
	Mål reset med oscilloskop (DC 1 V-0,1 mS) på ben 3-P5.	→ Modulpakke 1.	
	H L		
	↓		
	Modulpakke 2.		
Motor kan ikke køre, hverken i automode eller manuelt (Panel Setup).	Mål motor-down, ben 7-P5. Den skal være lav, når panel kører ned.	→ Modulpakke 2.	
	↓		
	Mål motor-up, ben 12-P5. Den skal være lav, når panel kører op.		
	↓		
	Mål spænding over motor ca. 2 V.	→ Modulpakke 1.	
	↓		
	Skift motor.		
Der er ingen lys i det blå display, men teksten er i orden.	Mål spændingen fra trafo (ca. 110 V).	→ Mål ben 8-P5. Den skal være lav (0 V).	→ Modulpakke 2.
	↓	↓	
		Modulpakke 1.	
	Check forbindelse fra trafo til backlight.	→ Reparer ledninger.	
	↓		
	Modulpakke 2.		
Der er ingen lys i LCD-display, og der sendes ikke IR-koder.	Mål spændingen over C13. Batteridrift: 6 V. På oplader: 7 V.	→ Modulpakke 1.	
	↓		
	Check kabelforbindelsen.	→ Reparer kabelforbindelsen.	
	↓		
	Modulpakke 2.		

Terminalen kan ikke oplades.	Check sikring.	→ Skift sikring.	
	↓		
	MOVE-tast mangler, når terminalen er placeret i oplader.	→ Mål spænding fra netdel (ca. 9 V).	→ Oplader defekt.
	↓	↓	
	Tag terminalen af opladeren.	Modulpakke 1.	
	↓		
	MOVE-tast skal tænde.	→ Mål ben 2-P5. Skal være høj (5 V). Terminalen må ikke være på oplader.	→ Modulpakke 1.
	↓	↓	
	Placer terminal i oplader. Panel skal være slukket og stand-by »dot« skal være tændt.	Modulpakke 2.	
	↓		
	Mål med oscilloskop ben 9-P5. Høj: (5 V) eller H/L-skift.	→ Modulpakke 2.	
	(afhænger af ladning på batterier).		
	↓		
	Modulpakke 1.		
Terminalen virker tilsyneladende, men der sendes ingen IR-koder.	Modulpakke 2.		
Tastatur virker ikke, enten helt eller delvist (se også afsnittet om testprogram).	Kontroller forbindelsen mellem fjeder og glasplade (kulbelægning).		

Terminalen kan ikke tændes ved tryk på den blanke plade; men kan tændes ved aktivering af fodkontakt.	Mål »Wake-up«-puls med oscilloskop (AC 1 V-5mS) ben 14-P5. Der skal være pulser, hver gang pladen aktiveres. ↓ Modulpakke 2.	→ Mål med oscilloskop (AC 1 V-5mS) over piezo-element. Der skal være pulser, hver gang pladen aktiveres. ↓ Modulpakke 1.	→ Skift piezo-element (er limet på den blanke plade).
Blinker i status-display, selv efter opladning.	Placer terminalen 10 min. på oplader. ↓ Mål ben 6-P5. Den skal være lav (0 V). ↓ Modulpakke 2.	→ Modulpakke 1.	
Terminalen tændes igen ca. 6 sek. efter, at den er slukket (må ikke være på netdel).	Mål ben 10-P5. Tændt: høj (5 V). Slukket: lav (0 V). ↓ Modulpakke 1.	→ Modulpakke 2.	

Troubleshooting

The Beolink 7000 is repaired by replacing modules. Two module packages are available:

Module package 1	Contains the analog module PCB01.
Module package 2	Contains the LCD, keyboard and microprocessor modules PCB02, PCB03, PCB04

When carrying out the replacement, a special module box is used, and the modules must be placed in antistatic bags.

Module box	part no. 3397752
Antistatic bag	part no. 3390240

Troubleshooting chart

Batteries must be in order and charged.

Dismantling of the terminal is shown on page 2-23.

NOTE! The back side of the glass plate must *not* be touched, and it may only be wiped off with a clean dry cloth. *No liquid of any kind may be used!*

Application of the troubleshooting chart.

No reaction whatsoever from the terminal.	Measure 4.7 V supply at pin 4-P5.	→ Check fuse.	→ Replace fuse.
	↓		
	Measure reset with oscilloscope (DC 1 V-0.1mS) at pin 3-P5.	→ Module package 1.	
	H L		
	↓		
	Module package 2.		
Motor unable to run, in auto mode as well as manually (Panel Setup).	Measure motordown, pin 7-P5. Must be low (0 V) when the panel goes down.	→ Module package 2.	
	↓		
	Measure motor-up, pin 12-P5. Must be low (0 V) when the panel goes up.		
	↓		
	Measure voltage across motor, approx. 2 V.	→ Module package 1.	
	↓		
	Replace motor.		
No light in the blue display but the text is OK.	Measure voltage from transformer (approx. 110 V).	→ Measure pin 8-P5. It must be low (0 V).	→ Module package 2.
	↓	↓	
		Module package 1.	
	Check connection from transformer to backlight.	→ Repair leads.	
	↓		
	Module package 2.		
No light in the LCD display, and no IR codes are transmitted.	Measure voltage across C13. Battery operation: 6 V. On charger: 7 V.	→ Module package 1.	
	↓		
	Check the cable connection.	→ Repair the cable connection.	
	↓		
	Module package 2.		

Testprogram

Beolink 7000-terminalen indeholder et testprogram, som kan teste en række af terminalens funktioner.

Beolink 7000 i testmode

For at bringe terminalen i testmode tilføres et signal på 10Hz (0-5 V) i mindst 2 sekunder til dataindgangen bagpå terminalen. Terminalen skal være tændt, mens signalet tilføres.

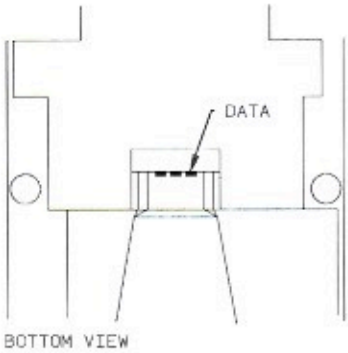

Beolink 7000 ud af testmode

Hvis terminalen ikke er placeret i opladeren, forlader den automatisk testmode 10 min. efter sidste betjening.
Hvis terminalen er placeret i opladeren, kan man kun forlade testmode ved at trykke STAND-BY i mere end 3 sek. på panelet.
Man kan iøvrigt altid forlade testmode ved at trykke STAND-BY i mere end 3 sek.

Betjening i testmode

I testmode kan man teste/kontrollere:

- Display
- Softwareversion
- EPROM/RAM test
- Keyboard

Kontrol af display

Når terminalen sættes i testmode, starter en automatisk test af det røde display og det blå LCD-display, og alle lysdioder under tastaturet tændes.
Det røde display viser skiftevis H, I og ⌗, og derved testes alle segmenter i displayet.
Det blå LCD-display viser "<" i linie 1, 3 og 5 og ">" i linie 2 og 4.

Hvis denne test fejler, skal modulpakke 2 benyttes.

Udlæsning af softwareversion

Den aktuelle softwareversion kan udlæses ved at aktivere tast 2 i mere end 3 sek. Versionen vises i LCD-displayet: VERSION XX.

Test af EPROM/RAM

EPROM/RAM kan testes ved at trykke mere end 3 sek. på tast 9. Resultatet vises i LCD-displayet:

64K ROM	00 OK eller xx ERROR
128 RAM	00 OK eller xx ERROR
2K EXT RAM	00 OK eller xx ERROR

Hvis testen fejler, skal modulpakke 2 benyttes.

Keyboard-test

Hver gang der trykkes (kortvarigt) på en knap på keyboardet slukker LCD backlight (lyset bag det blå LCD-display), og det røde display skriver KEY XXX (hvor XXX er kodenr. på tasten).

Hvis nogle taster fejler, skal forbindelserne fra KEYBOARD-modulet til kulbelægningen undersøges. Hvis de er i orden, skal modulpakke 2 benyttes.

Opsætning af Beolink 7000 til EU/US-version

Efter moduludskiftning i Beolink 7000 skal terminalen opsættes til EU- eller US-version.

Sæt terminalen i testmode, som beskrevet under testprogram.

- Vælg EU-version ved at aktivere tast 7 i mere end 3. sek. EUROPE VERSION kommer frem i det blå LCD-display.
- Vælg US-version ved at aktivere tast 8 i mere end 3 sek. USA VERSION kommer frem i det blå LCD-display.

Test program

The Beolink 7000 terminal contains a test program that is capable of testing a number of the functions of the terminal.

Beolink 7000 in test mode

In order to bring the terminal into test mode, a 10 Hz (0-5 V) signal has to be applied to the data input on the back of the terminal for at least 2 seconds. The terminal must be switched on while the signal is applied.

Beolink 7000 out of test mode

If the terminal is not placed in the charger, it will leave the test mode automatically 10 min. after it has last been operated. If the terminal is placed in the charger, it is only possible to leave the test mode by pressing STAND-BY on the panel for more than 3 sec.
Incidentally, it is always possible to leave the test mode by pressing STAND-BY for more than 3 sec.

Operation in test mode

The following may be tested/checked in test mode:

- Display
- Software version
- EPROM/RAM test
- Keyboard

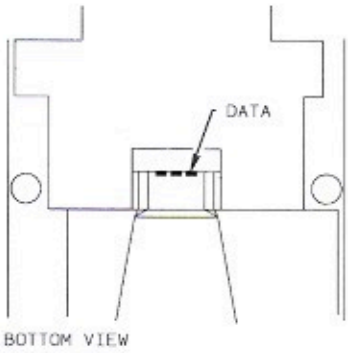

ADSKILLELSE
DISMANTLING
ZERLEGUNG
DÉMONTAGE

Udskiftning af Batteri

Replacement of battery

Auswechlung von Batterie

Remplacement de la batterie

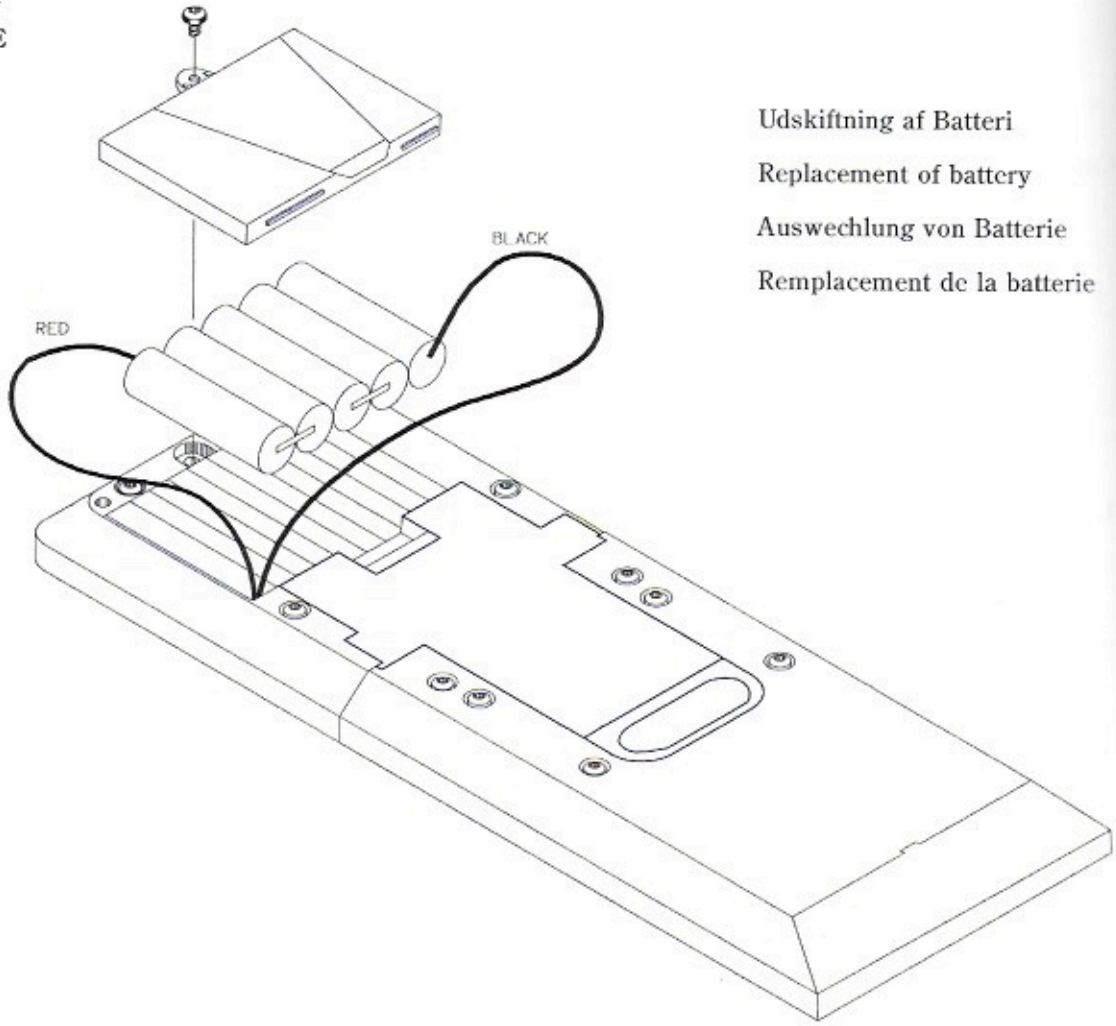

Montering af PCB 2

Mounting of PCB 2

Montage von PCB 2

Montage de PCB 2

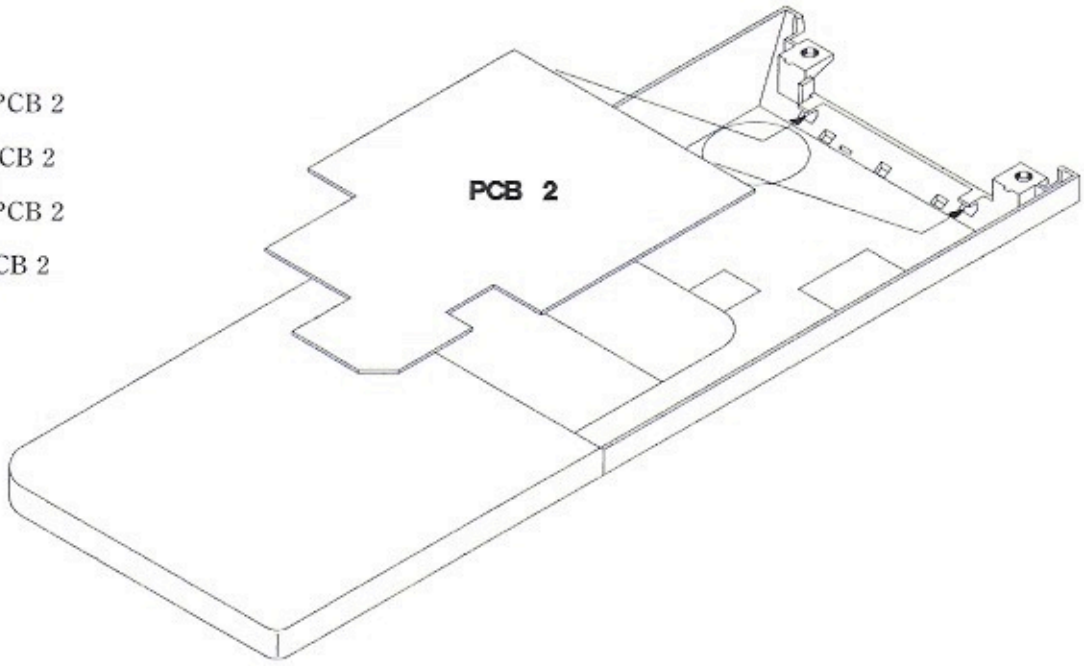

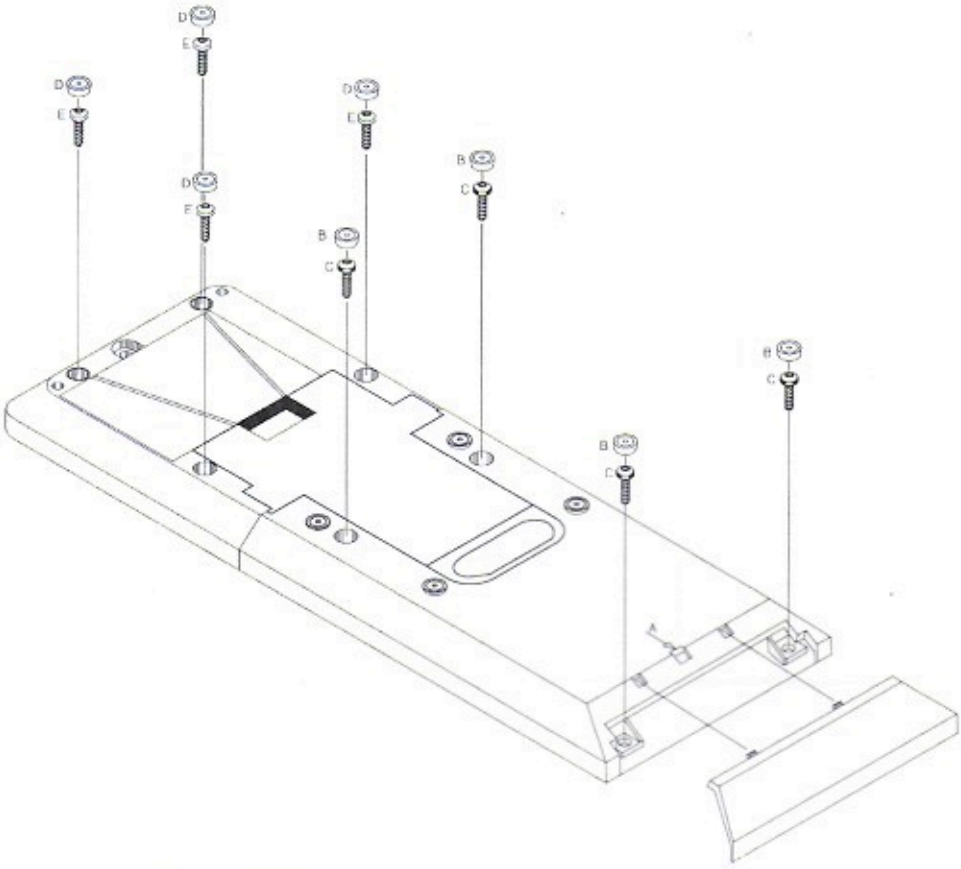

- Fjern IR-ruden.
- Fjern de 4 propper B og skru de 4 skruer C ud for at få adgang til modulerne 2/3 og 4.
  NB: Bagsiden af glasset må *ikke* berøres.
- Fjern de 4 propper D og skru de 4 skruer E ud for at få adgang til modul 1.
- Pas på at ledningerne ikke kommer i vejen for motoren ved samling.

- Remove the IR window.
- Remove the 4 plugs B and unscrew the 4 screws C in order to obtain access to the modules 2/3 and 4.
  NB: *Do not* touch the rear of the glass.
- Remove the 4 plugs D and unscrew the 4 screws E in order to obtain access to module 1.
- Make sure the wires do not get in the way of the motor when assembled.

- Das IR-Fenster entfernen.
- Die 4 Pfropfen B entfernen und die 4 Schrauben C abschrauben um zu den Modulen 2/3 und 4 Zugang zu haben.
  NB: Die Rückseite des Glasses *darf nicht* berührt werden.
- Die 4 Pfropfen D entfernen und die 4 Schrauben E abschrauben um zum Modul 1 zu Zugang zu haben.
- Bitte sicherstellen dass die Leitungen bei Sammlung dem Motor nicht im Wege kommt.

- Enlever la fenêtre IR.
- Enlever les 4 bouchons B et déviser les 4 vis C pour trouver accès aux modules 2/3 et 4.
  NB: *Ne pas* toucher le derrière du verre.
- Enlever les 4 bouchons D et déviser les 4 vis E pour trouver accès au module 1.
- Prendre garde que les fils ne touchent pas le moteur en assemblage.

LEDNINGSFØRING
WIRING
VERKABELUNG
CÂBLAGE

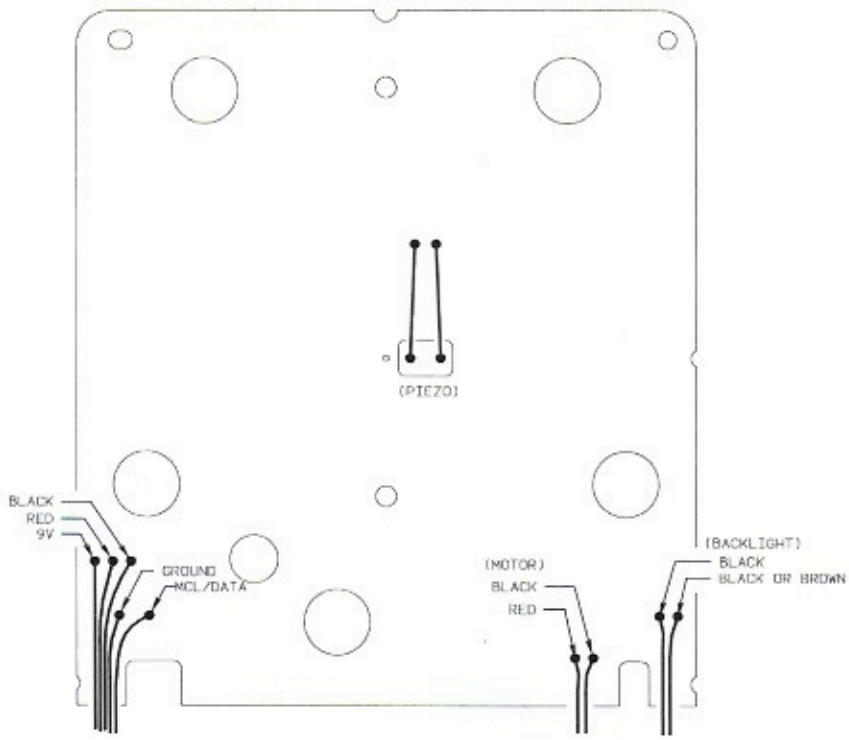

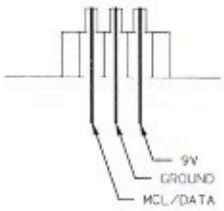

POWER SUPPLY

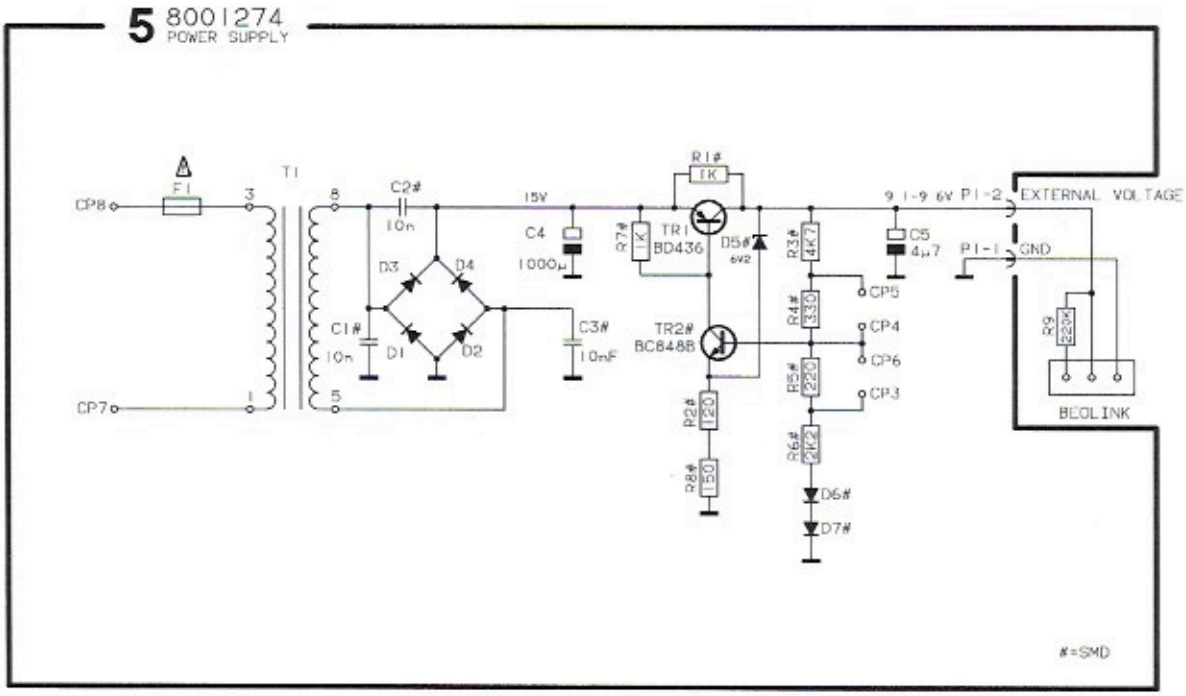

PCB 5

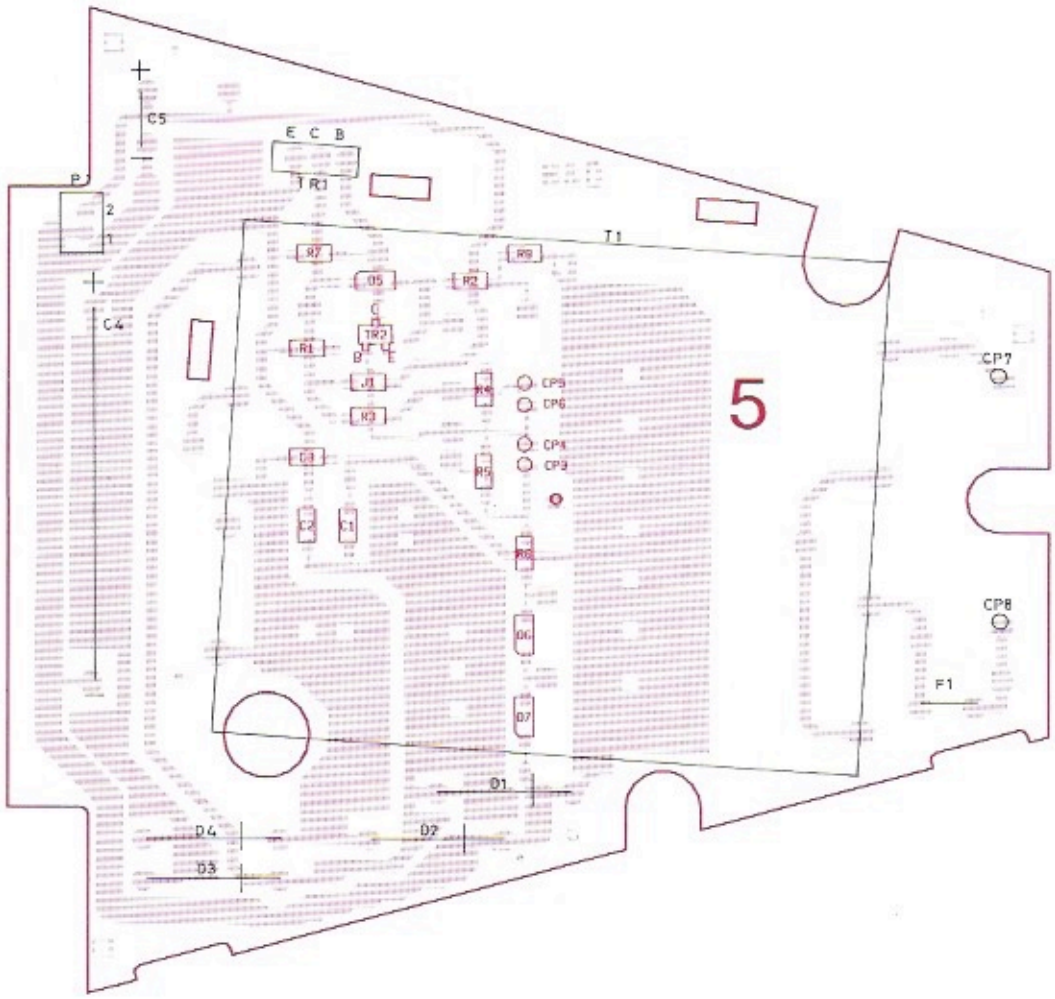

LIST OF ELECTRICAL PARTS
POWER SUPPLY

32	51	209	250				
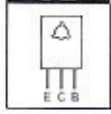	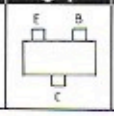	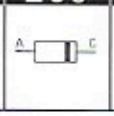	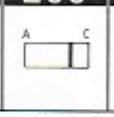				

Resistors not referred to are standard, see page 5-1.

PCB 5, Power Supply
8001274 (type 1540)
8001275 (type 1541)
8001276 (type 1542)
8001277 (type 1543)
8001278 (type 1544)

TR1	8320425	**32** BD436
TR2	8320615	**51** BC848B
D1-4	8300023	**209** IN4002
D5	8300644	**250** Z6.2V 2%
D6-7	8300606	**250** LL4448
C1-3	4010157	10nF 10% 50V
C4	4200912	1000µF -20+50% 25V
C5	4200515	4.7µF 20% 25V
F1	6600084	Fuse 100mA EU, GB, AUS
	6600106	Fuse 200mA US
	6600089	Fuse 200mA JAP
P1	7220709	Plug, 2 pins
CP7-8	7530117	Contact pin
CP9-10	7200064	Socket

△ indicated that static electricity may destroy the component
* Specially selected or adapted sample

LIST OF MECHANICAL PARTS

Power Supply

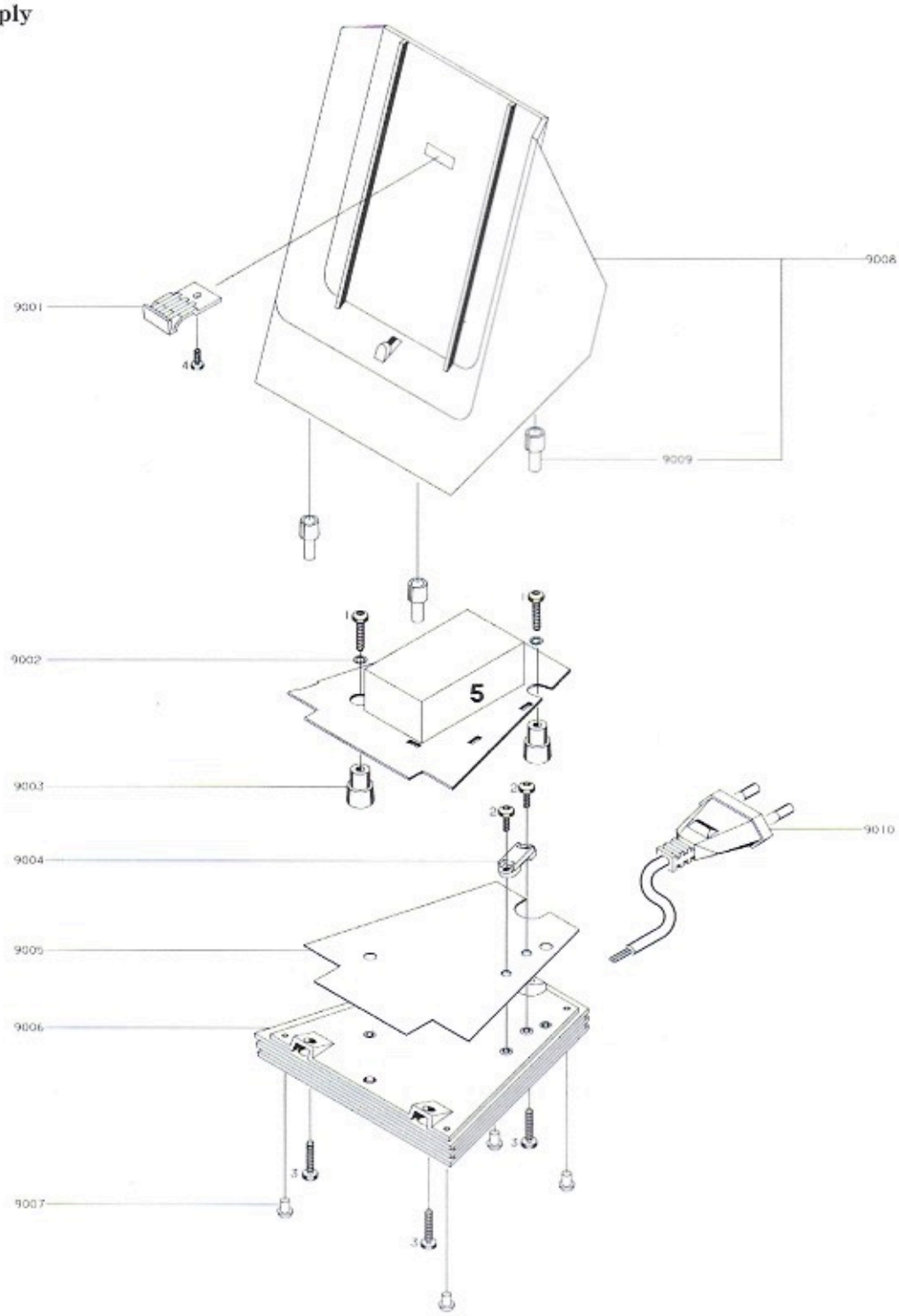

9001	3152719	Holder, hook	9008	3114380	Chassis power supply
9002	2624013	Spring washer			
9003	2938272	Bushing for power supply	9009	2938272	Bushing for screw
9004	3152745	Holder for mains lead	9010	6271102	Mains lead, EU, GB
				6100012	Mains lead, US
9005	3170275	Insulation piece		6270297	Mains lead, AUS
9006	3454617	Bottom		6271119	Mains lead, JAP
9007	3010007	Stop, rubber foot			

Servey of screws

1	2039014	3 x 20
2	2039007	3 x 3
3	2013097	2.9 x 25
4	2013148	2.9 x 25

LOCAL CONTROL SYSTEM, TYPE 2013, 2014, 2015, 2016, 2017, 2075, 2076, 2077, 2078, 2079, 2080

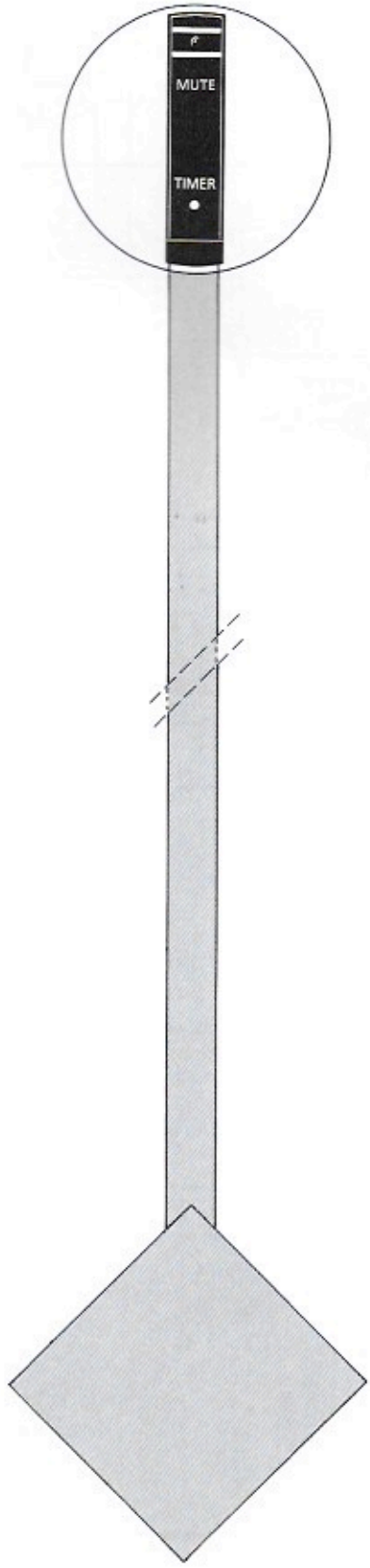

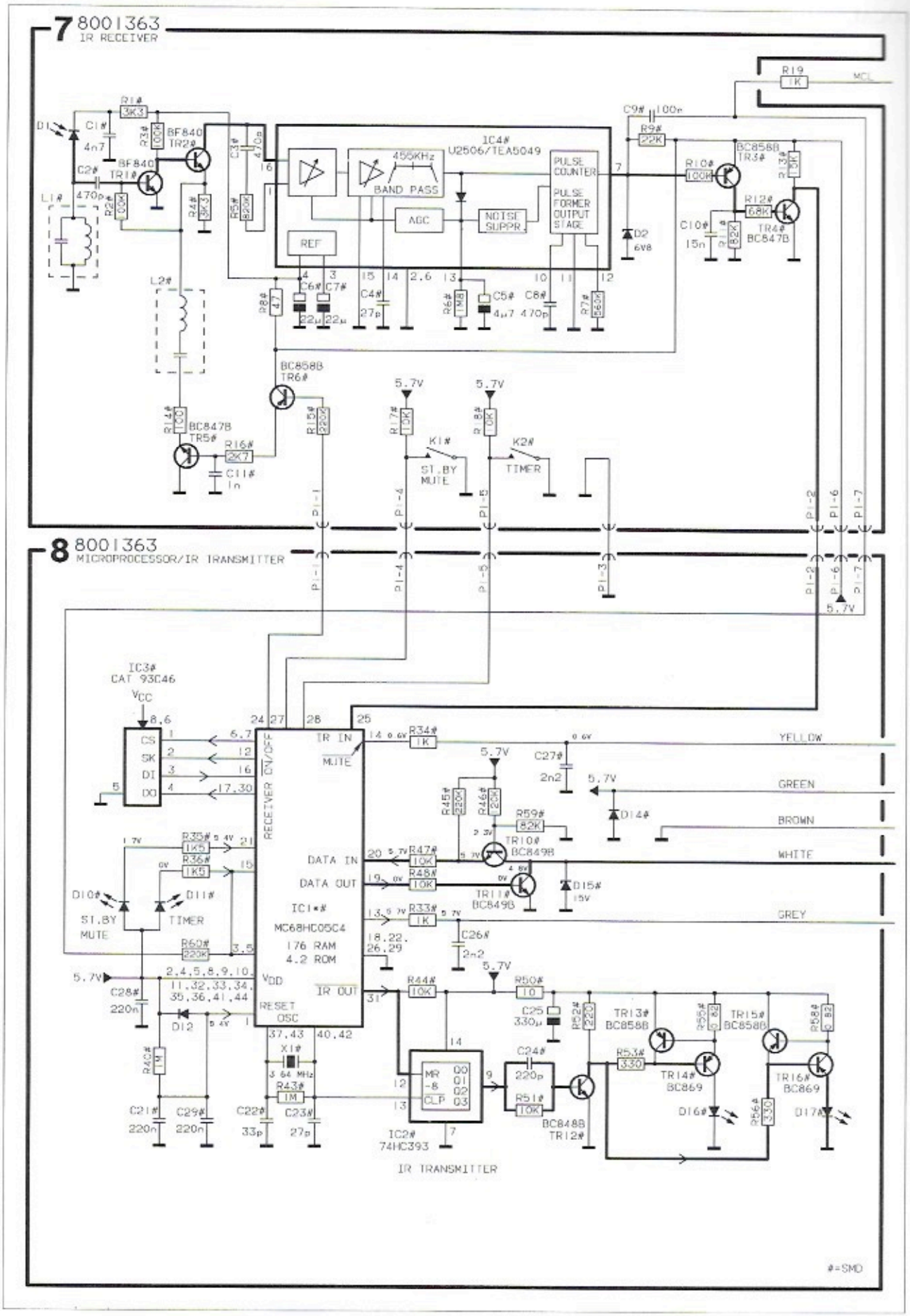
7 8001363
IR RECEIVER
IC4#
U2506/TEA5049
455KHz
BAND PASS
AGC
NOISE SUPPR
PULSE COUNTER
PULSE FORMER OUTPUT STAGE
REF
BF840 TR2#
BF840 TR1#
BC858B TR3#
BC847B TR4#
BC858B TR6#
BC847B TR5#
K1# ST.BY MUTE
K2# TIMER
MCL
8 8001363
MICROPROCESSOR/IR TRANSMITTER
IC3#
CAT 93C46
RECEIVER ON/OFF
TR IN
MUTE
DATA IN
DATA OUT
IR OUT
IC1*#
MC68HC05C4
176 RAM
4.2 ROM
RESET OSC
YELLOW
GREEN
BROWN
WHITE
GREY
TR10# BC849B
TR11# BC849B
TR13# BC858B
TR14# BC869
TR15# BC858B
TR16# BC869
TR12# BC848B
IC2#
74HC393
IR TRANSMITTER
#=SMD

PCB 7

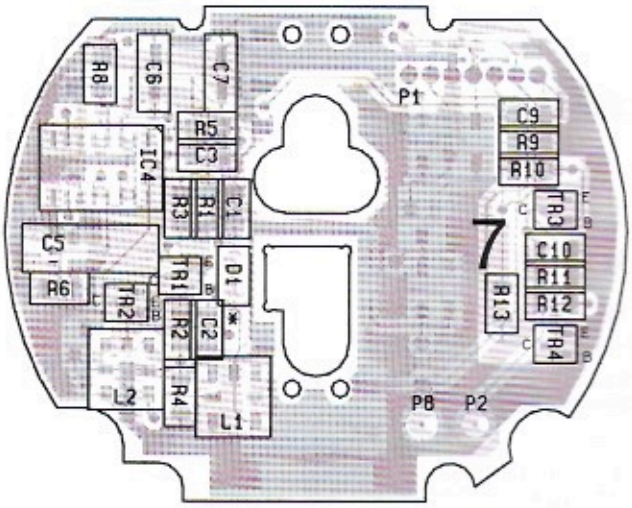
R8
C6
C7
P1
C9
R9
R10
R5
C3
IC4
R3
R1
C1
TR3
C5
7
C10
R11
R12
R6
TR1
D1
TR2
R2
C2
R13
TR4
L2
R4
L1
P8
P2

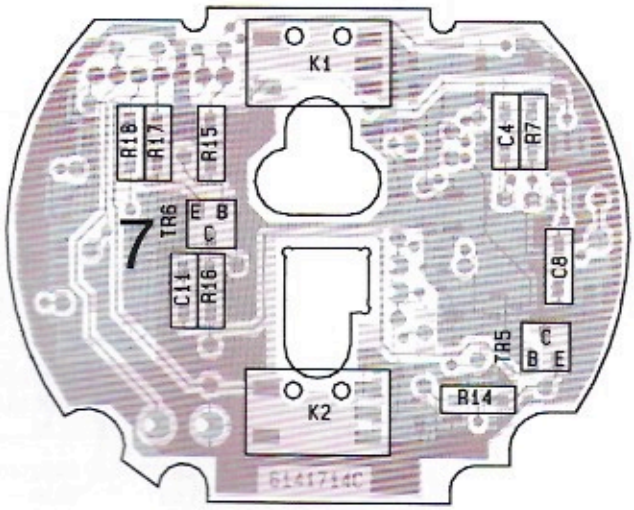
K1
R18
R17
R15
C4
R7
7
TR6
C11
R16
C8
TR5
K2
R14
6141714C

PCB 8

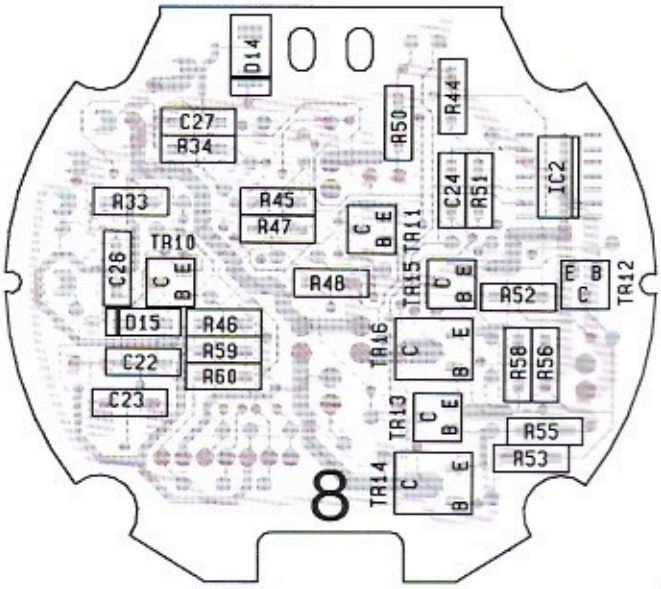
D14
C27
R34
R50
R44
R33
R45
R47
C24
R51
IC2
TR11
C26
TR10
R48
TR15
R52
TR12
D15
R46
R59
R60
C22
C23
TR16
R58
R56
TR13
R55
R53
8
TR14

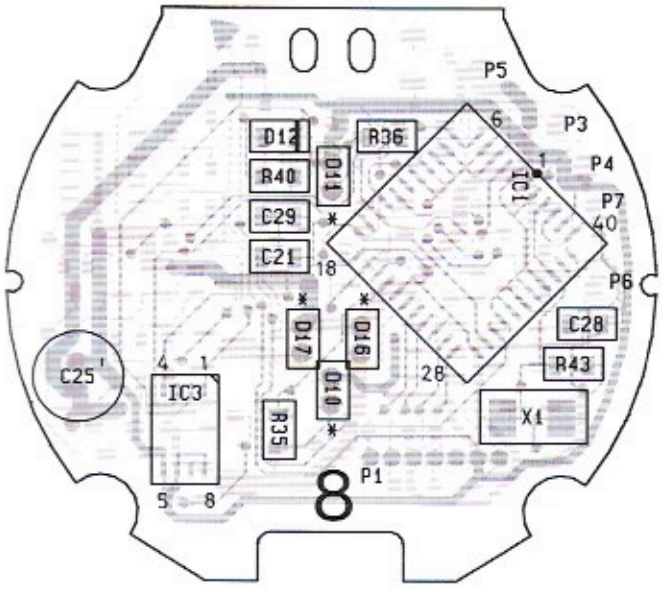
P5
P3
P4
P7
P6
D12
R36
D11
R40
IC1
C29
C21
D17
D16
D10
C28
R43
C25
IC3
R35
X1
8
P1

LIST OF ELECTRICAL PARTS LOCAL CONTROL SYSTEM

51	52	101	138	151	152	209	244
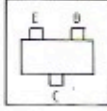	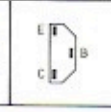	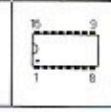	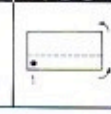		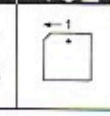	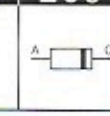	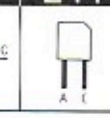

245	250						
	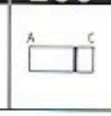						

Resistors not referred to are standard, see page 5-1

PCB 7, 8001363, IR Receiver

IC4△	8341165	**101**	U2506B
D1	8330145	**244**	IR receiver
D2	8300154	**209**	Z6.8V 5%
TR1-2	8320740	**51**	BF840
TR3	8320616	**51**	BC858B
TR4-5	8320755	**51**	BC747B
TR6	8320616	**51**	BC858B
C1	4010173		4.7nF 10% 50V
C2-3	4000286		470pF 5% 50V
C4	4000278		27pF 5% 50V
C5	4200897		4.7µF 20% 25V
C6-7	4200898		22µF 20% 6.3V
C8	4000286		470pF 5% 50V
C9	4010166		100nF -20+80% 50V
C10	4000289		15nF 10% 50V
C11	4010132		1nF 10% 50V
L1-2	8020744		Coil 455kHz
K1-2	7400394		Switch
P1	6276134		Wire bundle, 7 pins

PCB 8, 8001363 Microprocessor/IR Transmitter

IC1△*	8341155	**152**	MC 68HC05C4
IC2△	8340830	**138**	74 HC393
IC3△	8341326	**151**	CAT 93C46
TR10-TR11	8320636	**51**	BC849B
TR12	8320615	**51**	BC848B
TR13	8320616	**51**	BC858B
TR14	8320684	**52**	BC869
TR15	8320616	**51**	BC858B
TR16	8320684	**52**	BC869
D10-11	8330157	**245**	LED red
D12-14	8300482	**250**	LL4148
D15	8300584	**250**	Z15V 5%
D16-17	8330266	**245**	IR diode
C21	4000287		220nF -20-80% 25V
C22	4000239		33pF 5% 50V
C23	4000278		27pF 5% 50V
C24	4000321		220pF 5% 50V
C25	4200908		330µ2F 20% 6.3V
C26-27	4010170		2.2nF 10% 50V
C28-29	4000287		220nF -20+80% 25V
X1	8030190		Crystal 3.64MHz

△ indicated that static electricity may destroy the component
* Specially selected or adapted sample

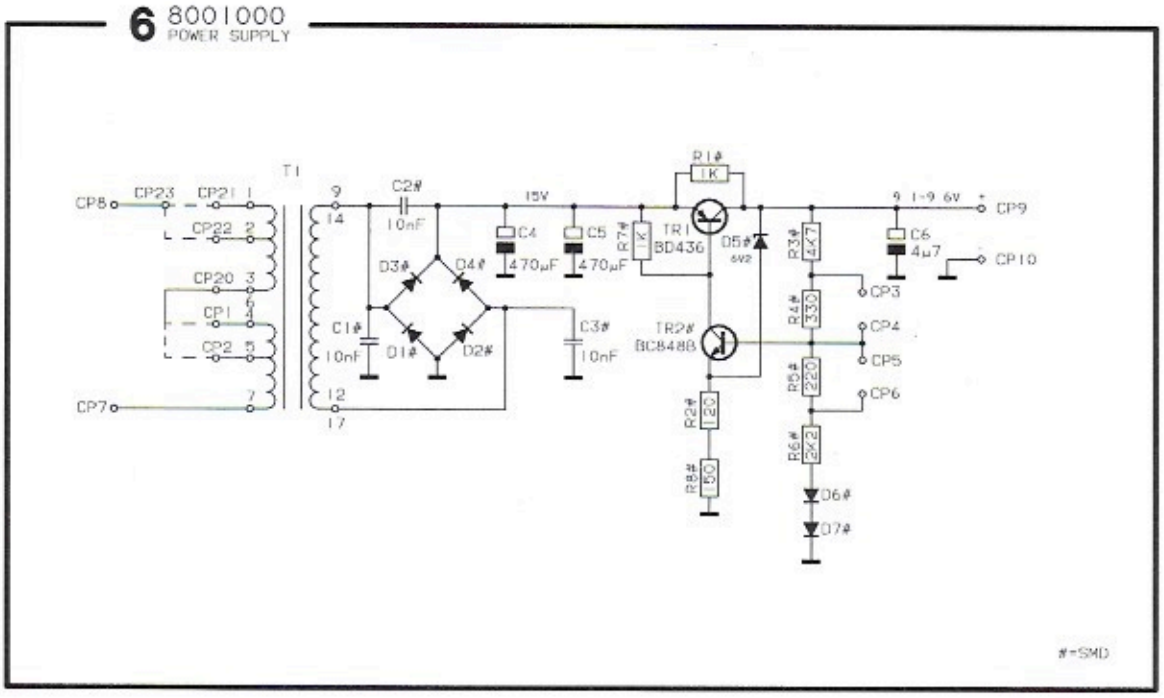

PCB 6

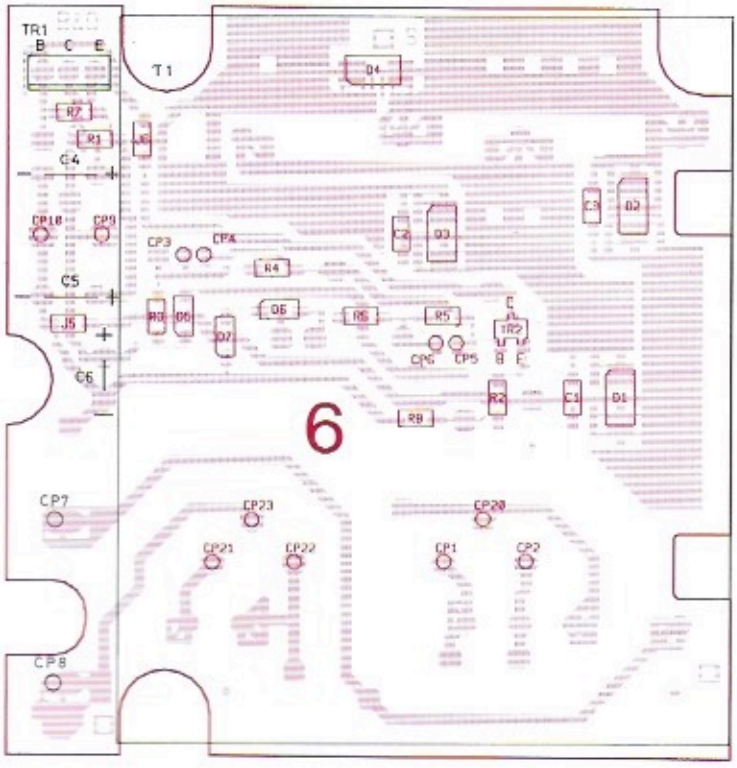

2013	2075/2080	EU	CP23-CP22	CP20-CP2
2014	2076	GB	CP23-CP21	CP20-CP1
2015	2077	US	CP23-CP21	CP20-CP1
2016	2078	J	CP23-CP22	CP20-CP2
2017	2079	AUS	CP23-CP21	CP20-CP1

LIST OF ELECTRICAL PARTS
Local Control System

32	51	250					
	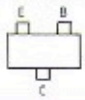						

PCB 6, Power supply
8001000 - type 2013, 2014, 2017, 2075, 2076, 2079 2080
8001364 - type 2015, 2016, 2077, 2078

Resistors not referred to are standard, see page 5-1

TR1	8320425	**32**	BD436
TR2	8320615	**51**	BC848B
D1-4	8300557	**250**	BYM10
D5	8300644	**250**	Z6.2V 2%
D6-7	8300606	**250**	LL4448
C1-3	4010157		10nF 10% 50V
C4-5	4200704		470µF 20% 25V
C6	4200960		4.7µF 20% 25V
CP7-8	7530117		Contact pin

Bang & Olufsen

LIST OF MECHANICAL PARTS
LOCAL CONTROL SYSTEM

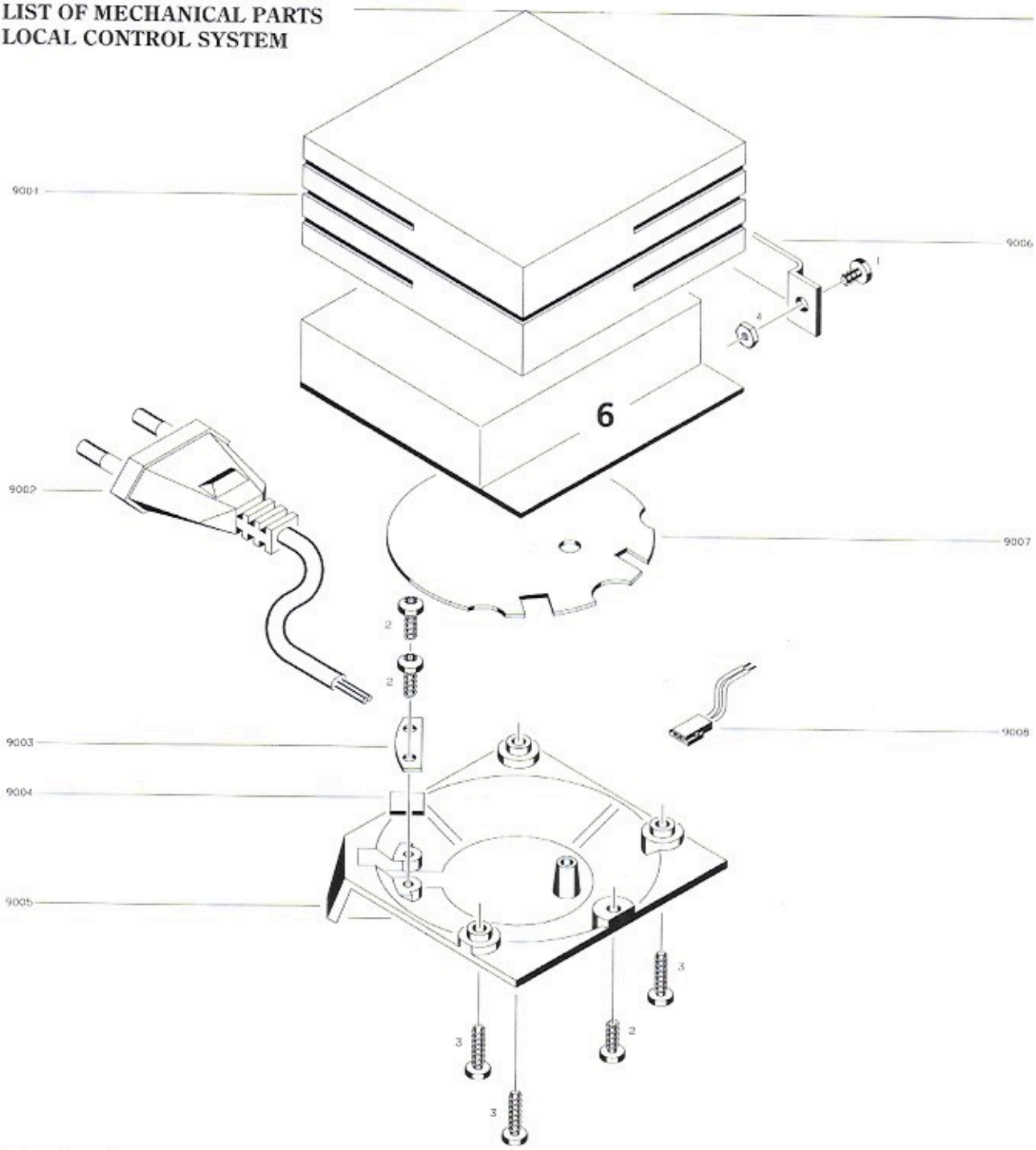

Power Supply

06 Modul	8001000	PCB Power Supply, type 2013, 2014, 2017, 2075, 2076, 2079 2080
	8001364	PCB Power Supply, type 2015, 2016, 2077, 2078
9001	3164844	Top
9002	6271102	Mains lead, EU, GB
	6100012	Mains lead, US
	6270297	Mains lead, AUS
	6271119	Mains lead, JAP
9003	3152711	Holder f. mains lead
9004	3170299	Insulation piece f. mains lead
9005	3114353	Bottom
9006	3358253	Heat sink
9007	3170272	Insulation piece
9008	6270518	Wire with plug
9009	6276461	Spiral cable

Survey of screws and nuts

1	2039020	Screw, 3x5
2	2013119	Screw, 3x8
3	2013179	Screw, 3x12
4	2380112	Nut, M3

ISOLATIONSTEST

Ethvert apparat skal isolationstestes, efter at det har været adskilt. Testen udføres, når apparatet er samlet igen og er klar til udlevering til kunden.

Der må ikke forekomme overslag under testen!

Isolationstesten udføres på følgende måde:

De to stikben på netstikket kortsluttes og tilsluttes den ene af terminalerne på isolationstesteren. Den anden terminal tilsluttes den sorte ledning på det stik der kommer ud fra netdelen.

OBS!
For at undgå beskadigelser af apparatet er det vigtigt, at begge terminaler på isolationstesteren har virkelig god kontakt.

Spændingsreguleringen på isolationstesteren drejes langsomt op, indtil en spænding på 1,3 kV er opnået. Her skal den holdes i ét sekund, hvorefter der langsomt drejes ned for spændingen igen.

INSULATION TEST

Each set must be insulation tested after having been dismantled. Make the test when the set has been reassembled and is ready to be returned to the customer.

Flashovers must not occur during the testing procedure!

Make the insulation test as follows:

Short-circuit the two pins of the mains plug and connect them to one of the terminals of the insulation tester. Connect the other terminal to the black wire from the plug comming from the power supply.

NOTE!
To avoid damaging the set it is essential that both terminals of the insulation tester have good contact.

Slowly turn the voltage control of the insulation tester until a voltage of 1.3 kV is obtained. Maintain that voltage for one second, then slowly turn it down again.

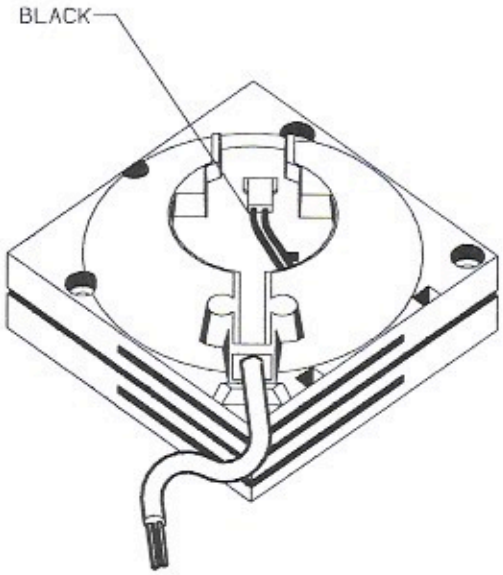

STAND, TYPE 1553, 1554, 1555, 1556, 1557

LIST OF MECHANICAL PARTS

Stand

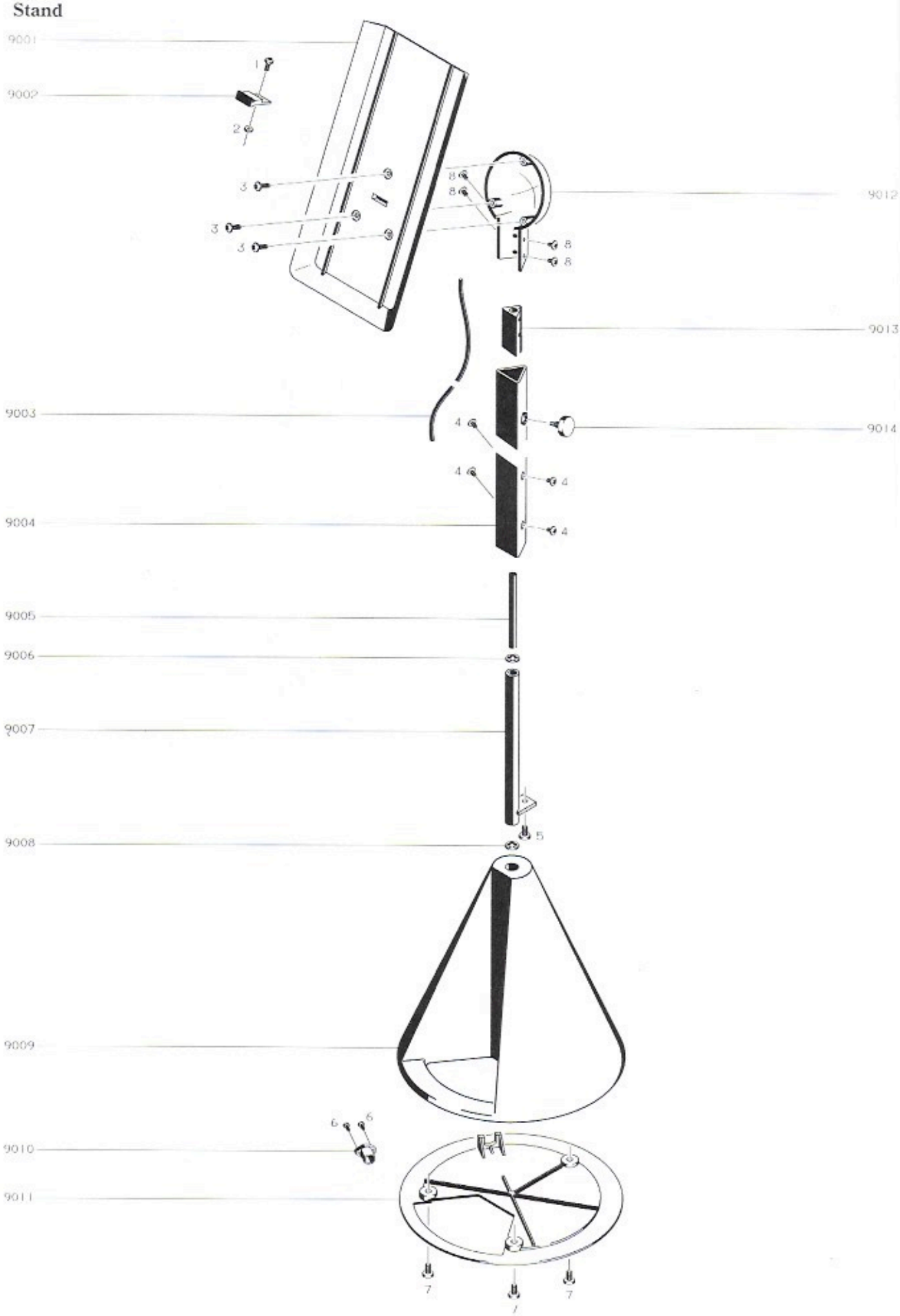

9001	3152773	Holder for terminal
9002	3152832	Holder, hook f. power supply (incl. contact springs)
9003	6100253	Wire, internal
9004	2569268	Profile, external
9005	3937078	Pipe for wire
9006	2395060	Locking ring
9007	2950158	Guide f. pipe/foot
9008	2395060	Locking ring
9009	3103314	Foot
9010	7210001	DC socket
9011	3454687	Bottom plate
9012	2570081	Mounting piece for terminal
9013	2569270	Profile, internal
9014	2316016	Adjustment screw

Survey of screws and nuts

1	2038081	Screw 3x8
2	2380011	Nut M3
3	2040008	Screw 3.5x12
4	2012004	Screw 2.9x4.5
5	2042240	Screw 4x10
6	2033014	Screw 1.8x8
7	2042240	Screw 4x10
8	2012003	Screw 2.9x6.5

Parts not shown

	3397776	Foam packing, bottom
	3397777	Foam packing, top
	3392186	Outer carton

Power Supply

06 Modul	8001000	PCB Power Supply, type 1553, 1554, 1557
	8001364	PCB Power Supply, type 1555, 1556
9001	3164844	Top
9002	6271102	Mains lead, EU, GB
	6100012	Mains lead, US
	6270297	Mains lead, AUS
	6271119	Mains lead, JAP
9003	3152711	Holder f. mains lead
9004	3170299	Insulation piece f. mains lead
9005	3114353	Bottom
9006	3358253	Heat sink
9007	3170272	Insulation piece
9008	6270518	Wire with plug
9009	6276461	Spiral cable

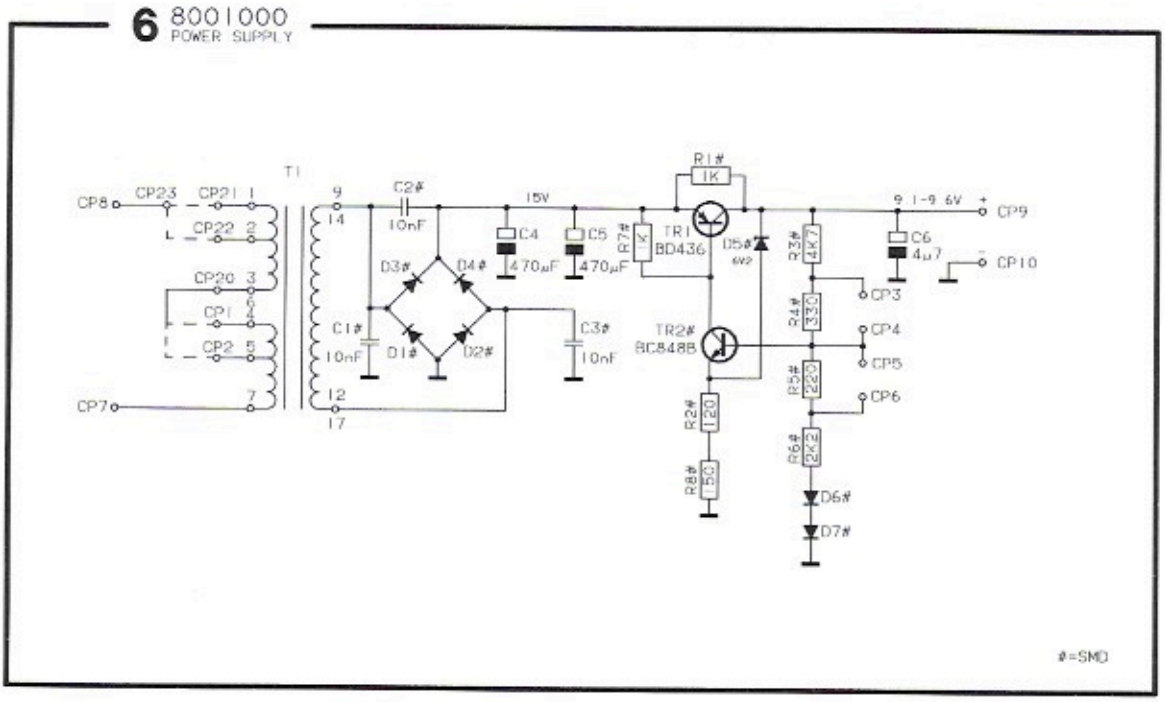

PCB 6

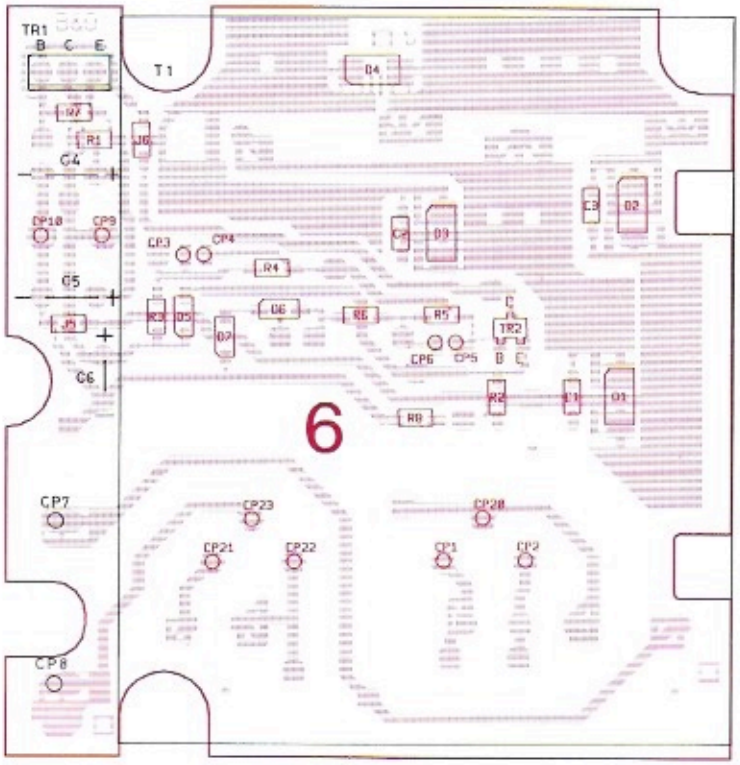

1553	EU	CP23-CP22	CP20-CP2
1554	GB	CP23-CP21	CP20-CP1
1555	US	CP23-CP21	CP20-CP1
1556	J	CP23-CP22	CP20-CP2
1557	AUS	CP23-CP21	CP20-CP1

LIST OF ELECTRICAL PARTS
Stand

32	51	250					

Resistors not referred to are standard, see page 5-1

PCB 6, Power supply, 8001000 (type 1553, 1554, 1557) 8001364 (type 1555,1556)

TR1	8320425	**32**	BD436
TR2	8320615	**51**	BC848B
D1-4	8300557	**250**	BYM10
D5	8300644	**250**	Z6.2V 2%
D6-7	8300606	**250**	LL4448
C1-3	4010157		10nF 10% 50V
C4-5	4200704		470µF 20% 25V
C6	4200960		4.7µF 20% 25V
CP7-8	7530117		Contact pin

BEOLINK 7000 TYPE 1540, 1541, 1542, 1543, 1544 CORRECTIONS

BEOLINK 7000 TYPE 1631, 1632, 1633, 1634, 1635

01-93 3538825 To paste into service manual Beolink 7000 (3538768)

BEOLINK 7000
Type 1540, 1541, 1542, 1543, 1544
CORRECTIONS

9023	2700090	Gear bar
	2622398	Washer
9031	3162293	Glass for display
	2380132	Nut
9038	8700021	Lithium battery
02Modul	8001098	PCB2, Microprocessor (RDS)

Parts not shown

	3392113	Outer carton
	3906099	IR-damper

Replacement modules

01Modul	0802004	PCB1, Analog
02/03/ 04Modul	0802003	Set of modules

BEOLINK 7000
Type 1631, 1632, 1633, 1634, 1635
List of mechanical parts

9023	2700090	Gear bar
	2622398	Washer
9031	3162367	Glass for display
	2380132	Nut
9034	8001576	Set of modules 2/3/4
9038	8700021	Lithium battery
02Modul	8001577	PCB2, Microprocessor (RDS)

Parts not shown

	3392113	Outer carton
	3906099	IR-damper

Owner's Manuals

	3501396	Danish
	3501397	Swedish
	3501398	Finnish
	3501399	English
	3501400	German
	3501401	Dutch
	3501402	French
	3501403	Italian
	3501404	Spanish
	3501405	American
	3501406	Canadian French

Replacement modules

01Modul	0802004	PCB1, Analog
02/03/ 04Modul	0802005	Set of modules

All other parts and exploded view see Beolink 7000 type 154x.